MGS10

manômetro mola tubular para uso resistente
série antivibração
DN 100

PED 2014/68/EU

Instrumentos projetados para uso em centrais de produção de energia elétrica, bomba, prensas, compressores, turbinas, plantas de refrigerações e com máquinas com pressões pulsantes e vibrações mecânicas. Podem ser utilizadas com fluidos líquidos ou gasosos que não ataquem as ligas de cobre, que não apresentem uma viscosidade elevada e que não se cristalizem.

1.10.1 - Modelo Standard

Norma de referência: EN 837-1.
Código de segurança: S1 segundo EN 837-2.
Escala: 0...1 a 0...1000 bar; 0...15 a 0...15000 psi
(outras unidades de medidas equivalentes).
Classe de precisão: 1,0 segundo EN 837-1.
Temperatura ambiente: -40...+65 °C.
Temperatura do fluido no processo: -25...+100 °C para escala < 40 bar;
-25...+120 °C para escala ≥ 60 bar.
Deriva térmica: máx ±0,4 %/10 °C do escala (a partir de 20°C).
Pressão de trabalho:
100% do VFE para pressões estáticas;
90% do VFE para pressões pulsantes.
Sobrepressão: 30% do VFE (máx 12 h).
Grau de proteção: IP 55 segundo IEC 529.
Conexão do processo: em liga de cobre com restritor interno Ø 0,8 mm.
Mola tubular: em liga de cobre para escala ≤ 40 bar; em AISI 316L para escala > 40 bar.
Caixa: em aço inox.
Anel: baioneta, em aço inox.
Visor: em vidro temperado.
Mecanismo: em liga de cobre.
Mostrador: em alumínio com fundo branco, graduação e números em preto.
Ponteiro: não micrométrico, em alumínio, de cor preto.

1.10.2 - Modelo hermético

Grau de proteção: IP 67 segundo IEC 529.
Outras características: conforme modelo standard.

1.10.3 - Modelo com enchimento

Liquido amortecedor: glicerina 98% ou óleo silicone.
Temperatura ambiente:
0...+65 °C para enchimento com glicerina;
-40...+65 °C para enchimento com óleo silicone.
Temperatura do fluido no processo: máx +65 °C.
Grau de proteção: IP 67 segundo IEC 529.
Outras características: conforme modelo standard.

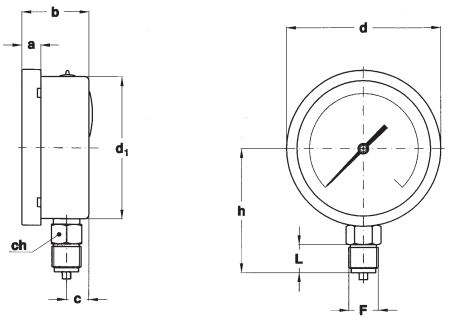

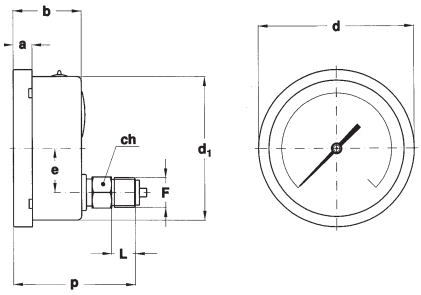

A - VERTICAL
para montagem local direto na tubulação.

D - HORIZONTAL
para montagem local direto na tubulação.

Montagem	F	a	b	c	d	d_1	e	h	p	ch	L	Peso (1)
Vertical	41M - G 1/2 A 43M - 1/2-14 NPT	13	48,6	16,1	110,6	101		86		22	20	0,52 kg
Horizontal	41M - G 1/2 A 43M - 1/2-14 NPT	13	48,6		110,6	101	31		86,8	22	20	0,57 kg

dimensões : mm

(1) para modelo com enchimento adicionar 0,33 kg

OPCIONAIS

Modelos		standard	hermético	com enchimento
B -	Garra "U" para instrumentos com conexões horizontais	◆	◆	◆
C -	Flange com 3 furos para instrumentos com conexões verticais	◆	◆	◆
E -	Flange com 3 furos para instrumentos com conexões horizontais	◆	◆	◆
L22 -	Ponteiro de máxima IP 67 com vidro em policarbonato (1)		◆	◆
P01 -	Preparado para enchimento com óleo silicone		◆	
S10 -	Com enchimento com óleo silicone			◆
T32 -	Vidro de segurança em cristal duplo	◆	◆	◆

(1) a precisão está garantida pela zona não perturbada

SEQÜÊNCIA DE ORDEM

Secção	Modelo	Caixa	Montagem	Diâmetro	Escala	Conexão ao Processo	Opcionais
1	10	1	A	E		41M	B, C, E
		2	D	G		43M	L22...T32
		3					

Copyright © Nuova Fima srl. Todos os direitos reservados. Nenhuma parte desta publicação pode ser reproduzida em qualquer forma sem permissão por escrito pela Nuova Fima srl.

NUOVA FIMA do BRASIL Ltda
www.nuovafima.com.br - e-mail: infobr@nuovafima.com.br
Major Otaviano, 210 - Belenzinho - Cep 03054-050 - São Paulo - SP - BRASIL
TEL. +55 11 2916.5234 - FAX +55 11 2916.4655

A EMPRESA NUOVA FIMA SE RESERVA O DIREITO DE FAZER A QUALQUER MOMENTO TODAS AS MODIFICAÇÕES QUE CONSIDEREM INDISPENSÁVEIS A FIM DE MELHORAR SUA PRODUÇÃO. AS MODERNIZAÇÕES ESTÃO DISPONÍVEIS EM NOSSO SITE: www.nuovafima.com.br